Flow

Solution LED très polyvalente contribuant à améliorer la vie des citadins en milieu urbain

- Certifié IDA (International Dark Sky Association)
- *le label IDA concerne uniquement les luminaires ayant une température de couleur < = 3000 K, et avec une inclinaison maximum de ± 10°. Les luminaires doivent être installés tels que défini par leur photométrie.
- Grande flexibilité d'installation combinée avec un large choix d'optiques, pour répondre aux exigences de toutes les applications urbaines
- Identité remarquable pour les espaces urbains avec des ensembles harmonieux. Version OLO® avec optique prismatique (PR) pour offrir encore plus de confort.
- Conçu pour respecter la biodiversité avec le choix entre 3 températures de couleur chaude (3000K, 2700K, 2200K), tout en offrant un éclairage confortable et une ambiance chaleureuse
- Luminaire évolutif en fonction des progrès de la technologie LED, et maintenance aisée avec l'ouverture du couvercle et le remplacement du driver sans outils
- Protection contre les surtensions de 10 kV
- Autres options disponibles (température de couleur, système de gestion, finition …) avec le configurateur myProduct

Photographies, dessins et données photométriques sont communiqués à titre informatif. Pour prendre connaissance de données spécifiques sélectionnez le produit concerné.

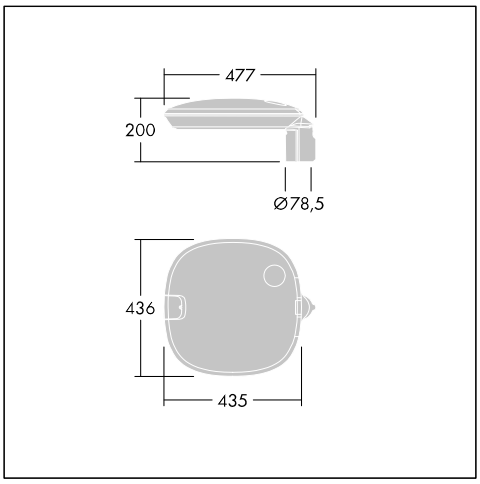

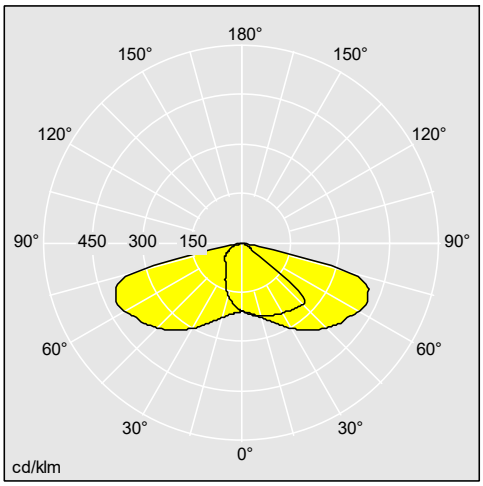

96666298

Matériaux / Finitions

Corps, capot et manchon : fonte d'aluminium (MCA et MSU : EN AC 47100 ; autres EN AC-44300). Vis traitées avec un revêtement anti-galvanique Geomet. MTP, MTPA, MLE : classe de corrosion standard C5 conforme à ISO 9223 :2012.
Finition peinture poudre texturée gris anthracite (similaire à RAL 7043), et 50 autres possibilités RAL.
Verre : 6 mm d'épaisseur
Fixations : acier inoxydable avec traitement anti-galvanique

Beam_Suspended_W2, IP66, IK10, Beam_Post top_1, Beam_Post top_2, Beam_Bracket_1, Beam_Column_1, Beam_Wall-bracket_1, Beam_Catenary_1, Beam_eControl_A, Beam_eControl_B, SC1, SC2, Beam_eControl_C, CE, RCM, Ta=25

Les produits de Thorn Lighting sont perfectionnés en permanence. Nous nous réservons le droit d'apporter des modifications à nos produits sans autres publications.
© Thorn Lighting

Flow

Installation / Montage

- Montage en top avec emmanchement Ø 60mm lg. 85mm et inclinaison réglable de 0° à +10° par pas de 5°. Cache arrière en option (MTP MASK) pour une meilleure esthétique à faible hauteur. Réducteur Ø 76/60mm en accessoire.
- Montage latéral avec emmanchement Ø 60mm lg. 85mm et inclinaison réglable de 0° à -20° par pas de 5°. Accessoire pour emmanchement Ø 42 mm
- Montage porté avec crosse décorative pour mât avec emmanchement Ø 60mm lg. 90mm
- Montage suspendu avec tube au pas du gaz 34G
- Montage caténaire avec support dédié et passage en coupure

Accès sans outils au compartiment appareillage à l'aide d'un clip rapide. Presse-étoupe pour câble de Ø 8 à 13 mm. Pré-câblage de série avec câble HO7 RN-F 4 x 1,5 mm² pour les versions latérale et portée avec crosse décorative.

Données commerciales

Désignation	ILCOS	Culot	Poids (kg)	Code SAP
Flow, montage en top, optique pour route étroite				
FW 24L50 740 NR CL2 T60F ANT	LED		8,5	92940344
FW 12L35 740 NR CL2 T60F ANT	LED		8,4	92942690
FW 12L105-740 NR CL2 T60F ANT	LED		8,5	96635480
FW 24L35-740 NR CL2 T60F ANT	LED		8,5	96635481
FW 24L70-740 NR CL2 T60F ANT	LED		8,5	96635482
FW 24L105-740 NR CL2 T60F ANT	LED		8,5	96635483
FW 36L35-740 NR CL2 T60F ANT	LED		8,5	96635484
FW 36L50-740 NR CL2 T60F ANT	LED		8,5	96635485
FW 36L70-740 NR CL2 T60F ANT	LED		8,5	96635486
FW 36L105-740 NR CL2 T60F ANT	LED		8,5	96635488
FW 12L50-740 NR CL2 T60F ANT	LED		8	96635501
FW 12L70-740 NR CL2 T60F ANT	LED		8	96635502

Les produits de Thorn Lighting sont perfectionnés en permanence. Nous nous réservons le droit d'apporter des modifications à nos produits sans autres publications.
© Thorn Lighting