THORN

96679519 <ALG4 GB 3CH 85 200-264 DA LA G3

IP66	IK08		CE	

Elektrisk isolasjonsklasse I, 1076 W konstant spenning DALI 2 programmerbar utstyrsboks, med 3 uavhengige utgangskanaler og IP66-innkapsling, for TV-kringkasting. Egnet for dedikerte 432 LED Altis-flomlys, som monteres eksternt opptil 200 m fra flomlyset. Nominell inngangsspenning: 200-264, utgangsstrøm 850 mA med DALI 2 konfigurerbar enkeltkanal, i samsvar med anbefalt praksis iht. IEEE 1789 mht. flimmer, egnet for filmopptak i superlangsom hastighet, støtspenning nivå 10 kV for både fellesmodus og differensial.

Tilkobling fra nettspenning via koblingsklemmer. Strømforsyning må være sikret i henhold til lokale sikkerhetsregler.

Vekt: 6,2 kg

TLG_ALTS_F_3GBPDB_LGY.jpg

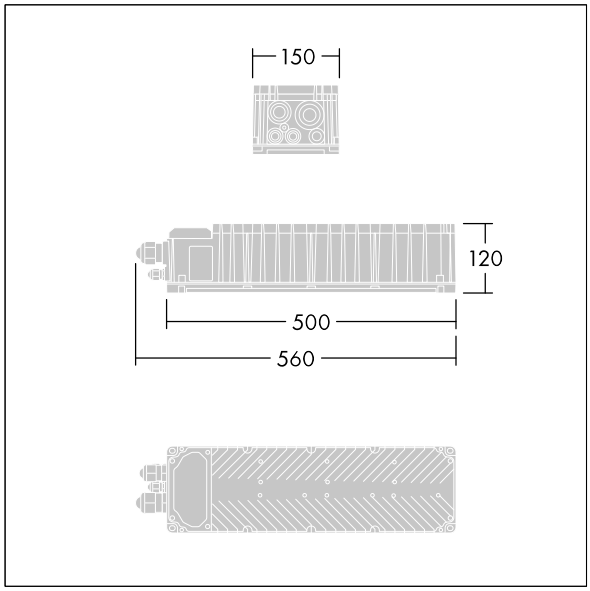

TLG_ALT5_M_GB.wmf

Alle verdier merket med * er merkeverdi. Med mindre annet er oppgitt, gjelder verdiene for en omgivelsestemperatur på 25 °C.

Thorn Lighting driver konstant utviklig and forbedring av sine produkter. Rettighetene gjelder endringer i spesifikasjoner uten opplysning på forhånd, enten personlig eller offentlig. © Thorn Lighting