GTLED Pro

96668962 GP AL MS 24L-740 NR-A IN CL1

ISO 9223 C5 | IP66 | IK08

GTLED Pro

En avansert LED-armatur for tunneler. 24 LED med NR-A: Smal vei (asymmetrisk). Armaturhus: ekstrudert aluminium, pulverlakkert. Avskjerming: 4 mm herdet glass. Takmonteres med spesialbraketter (bestilles separat). Klasse I elektrisk, IP66, IK08. Leveres med kobling på én ende. Med 4000K LED.

Brukes sammen med ekstern forkoblingsboks (bestilles separat). Forsyningsstrøm og lysstyrke avhenger av innstillingene som brukes.

På grunn av de unike beregningskravene til dette produktet, gis ikke de fotometriske dataene her, men utformingsråd kan fås fra din lokale representant.

Mål: 520 x 313 x 90 mm
Vekt: 6,37 kg

TLG_GTPR_F_216.jpg

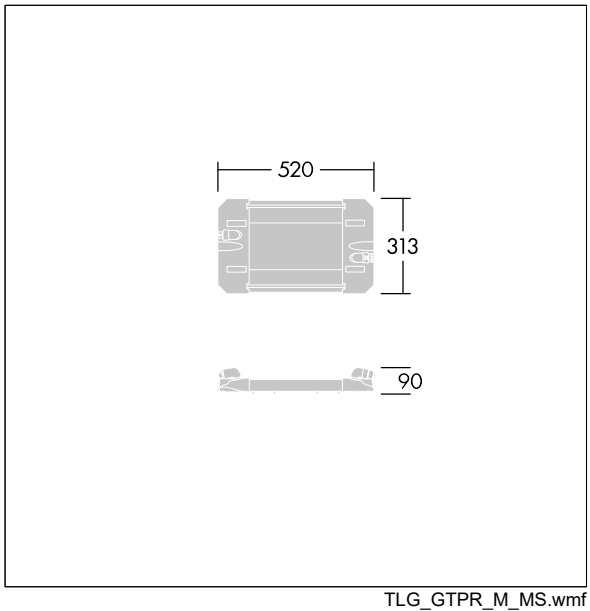

TLG_GTPR_M_MS.wmf

Dette produktet inneholder en lyskilde med energieffektivitetklasse D.

Alle verdier merket med * er merkeverdi. Med mindre annet er oppgitt, gjelder verdiene for en omgivelsestemperatur på 25 °C.

Thorn Lighting driver konstant utviklig and forbedring av sine produkter. Rettighetene gjelder endringer i spesifikasjoner uten opplysning på forhånd, enten personlig eller offentlig. © Thorn Lighting