Aquaforce Pro

92924582 <AQFPRO L LED8000-840 PC MB MWBM

IP66 | D | halogen | IK08 | 850 °C | Ta -20 +30

Aquaforce Pro

Støv- og fuktsikker IP66-LED-armatur. DALI-/DSI-dimming Armatur med bevegelsessensor og BM (trådløst grensesnitt DALI / DALI-2 til Bluetooth® Mesh 1.0 (Bluetooth® 4.x). Med medium lysfordeling. Klasse I elektrisk. Toppskjerm: lys grå polykarbonat. Avskjerming: opal polykarbonat med høy overføring og lysbrytningsprismer. Patentert klemmemekanisme, EasyClick, for montering av avskjerming uten behov for klips. For utenpåliggende eller nedhengt montering. Hurtigfestebraketter leveres for utenpåliggende montering. Egnet for vegg eller i tak (både horisontalt og vertikalt). Monteringssett for røroppheng, kjettingoppheng og rekkemontering er tilgjengelig som tilbehør. Egnet for gjennomgangskabling med H05VV- eller NYM-kabel (merket 10 A). Utstyrt med bevegelsesdetektor og dagslyssparingsfunksjon for dimmestyring pluss slaver via bluetooth. Romtemperatur: -20°C til +30°C. Med 4000K LED..

Radio definition: Wireless interface DALI / DALI-2 zu Bluetooth® Mesh 1.0 (Bluetooth® 4.x), Trådløs frekvens: 2,4 GHz, Trådløs overføring av strøm: + 4dBm.

Merknad: Ta kontakt med din konsulent hvis du planlegger å bruke armaturen i et miljø med kjemisk forurensning, høy eller kondenserende luftfuktighet og store temperatursvingninger.

Mål: 1600 x 92 x 90 mm
Luminaire input power: 66,4 W
Lysutbytte fra armatur: 7960 lm
Armatureffektivitet: 120 lm/W
Vekt: 2,1 kg

TLG_AQUP_F_PDB_1100MED.jpg

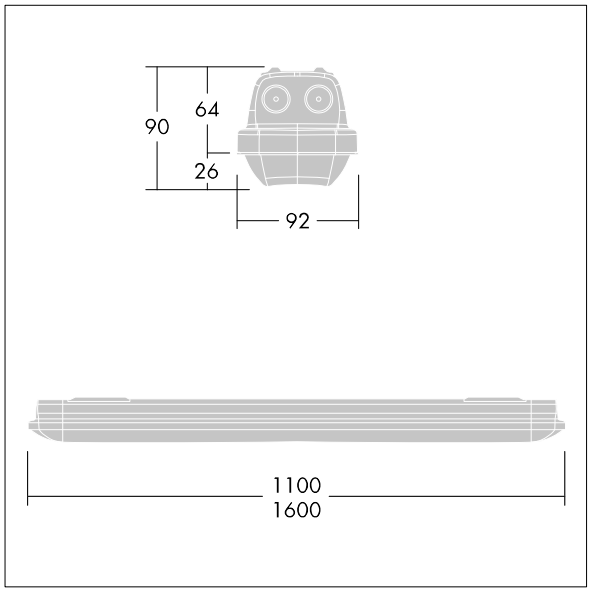

TLG_AQUP_M_LD1.wmf

Dette produktet inneholder en lyskilde med energieffektivitetklasse D.

Alle verdier merket med * er merkeverdi. Thorn bruker utprøvde og testede komponenter fra ledende leverandører, men det kan skje enkelttilfeller av teknologirelatert svikt i individuelle LED i løpet av beregnet levetid for produktet. Internasjonale standarder setter toleransen i innledende fluks og tilkoblet effekt til ±10 %. Med mindre annet er oppgitt, gjelder verdiene for en omgivelsestemperatur på 25 °C.

Thorn Lighting driver konstant utviklig and forbedring av sine produkter. Rettighetene gjelder endringer i spesifikasjoner uten opplysning på forhånd, enten personlig eller offentlig. © Thorn Lighting