Carat

96634307 CT L 60L35-730 NR CL2 T60F ANT

ISO 9223 C5 | IP66 | IK08 | Ta35

Carat

En elegant armatur for bymiljøer med robust ytelse. Programmerbar LED-driver, innstilt uten dimming, med 60 LED som drives ved 350mA. Armaturhus: stort, presstøpt aluminium (EN AC-44300), antracitgrå (nær RAL7043). Skaft: antracitgrå (nær RAL7043). Deksel: glass. Fester: rustfritt stål med anti-galvanisk behandling. smal vei-optikk, med medfølgende Ra min.: 70 Correlated colour temperature*: 3000 Kelvin LED. Klasse II elektrisk, Slagfasthet: IK08, IP66, Ta maks.: 35°C. Leveres med Ø60 mm festeanordningsadapter forhåndsmontert for mastetopp, 5° helling.

Overspenningsvern: 10 kV enkeltpuls fellesmodus og 8 kV flerpuls fellesmodus og 6 kV flerpuls differensialmodus. Hvis permanent DALI-system er tilkoblet, 6 kV flerpuls felles- og differensialmodus.

Mål: Ø510 x 87 mm
Luminaire input power: 63 W
Lysutbytte fra armatur: 9421 lm
Armatureffektivitet: 150 lm/W
Vekt: 9,4 kg
Vindflate: 0.05 m²

TLG_CARA_F_L_PostTop.jpg

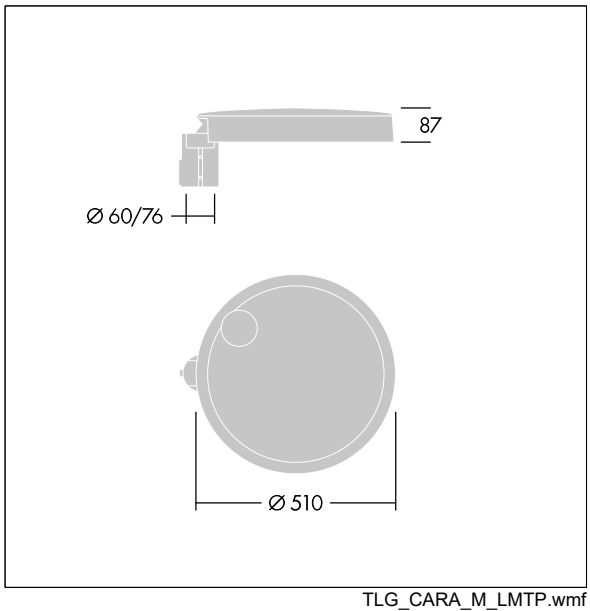

TLG_CARA_M_LMTP.wmf

Dette produktet inneholder lyskilder med energieffektivitetklasse D.

Alle verdier merket med * er merkeverdi. Thorn bruker utprøvde og testede komponenter fra ledende leverandører, men det kan skje enkelttilfeller av teknologirelatert svikt i individuelle LED i løpet av beregnet levetid for produktet. Internasjonale standarder setter toleransen i innledende fluks og tilkoblet effekt til ±10 %. Med mindre annet er oppgitt, gjelder verdiene for en omgivelsestemperatur på 25 °C.

Thorn Lighting driver konstant utviklig and forbedring av sine produkter. Rettighetene gjelder endringer i spesifikasjoner uten opplysning på forhånd, enten personlig eller offentlig. © Thorn Lighting