Areaflood Pro

96644803 AFP S 36L50-740 A5 CLO BS 3550 CL2 GY

ISO 9223 C5		IP66	IK08		CE			Ta -25 +35

Areaflood Pro

En kompakt og lett LED-lyskaster for mange bruksområder. Med liten armaturhus. driver 36 LED ved 500mA med asymmetrisk 50° lysfordeling. IP66, IK08, Klasse II elektrisk. Armaturhus: presstøpt aluminium (EN AC-44300), Lysegrå 150 sandstrukturert (likner RAL9006).. Avskjerming: 4 mm tykk herdet glass. Justerbar monteringsbøyle medfølger, Driver programmert for konstant lyseffekt. Med 4000K LED.

Ikke kompatibel med UrbaSens-systemer.

Mål: 462 x 265 x 139 mm
Luminaire input power: 55 W
Lysutbytte fra armatur: 8495 lm
Armatureffektivitet: 154 lm/W
Vekt: 6,24 kg
Vindflate: 0.05 m²

TLG_AFLP_F_SMALLPDB.jpg

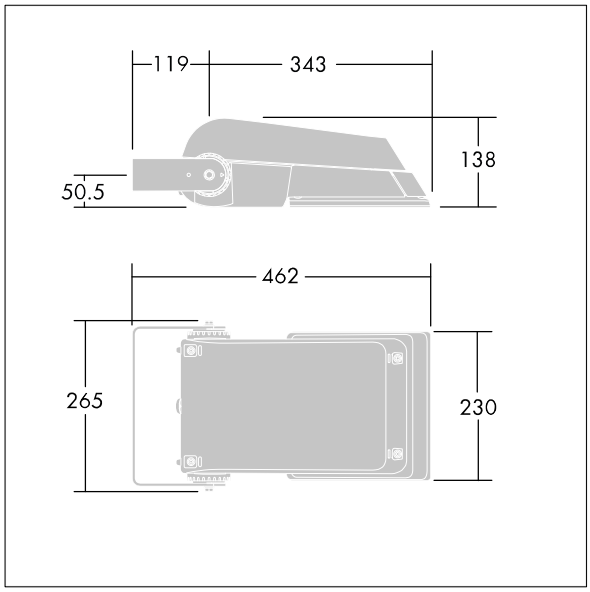

TLG_AFLP_M_SML.wmf

Dette produktet inneholder lyskilder med energieffektivitetklasse E.

Alle verdier merket med * er merkeverdi. Thorn bruker utprøvde og testede komponenter fra ledende leverandører, men det kan skje enkelttilfeller av teknologirelatert svikt i individuelle LED i løpet av beregnet levetid for produktet. Internasjonale standarder setter toleransen i innledende fluks og tilkoblet effekt til ±10 %. Med mindre annet er oppgitt, gjelder verdiene for en omgivelsestemperatur på 25 °C.

Thorn Lighting driver konstant utviklig and forbedring av sine produkter. Rettighetene gjelder endringer i spesifikasjoner uten opplysning på forhånd, enten personlig eller offentlig. © Thorn Lighting