R2L2

96266627 R2L2 M 84L50 740 WR CL1 GY

ISO 9223 C5 | IP66 | IK08 | T_a -25 +50

R2L2

Lanterne d'éclairage routier LED Medium avec 84 LED alimentées en 500mA avec optique Route large. Driver Programmable. Classe électrique I, IP66, IK08. Corps : aluminium fonderie, thermopoudré texturé gris clair. Fermeture : trempé plat verre. Visserie : Acier inox, traitement Ecolubric®. Montage top (Ø 60/76 mm, incliné 0°/5°/10°) ou montage latéral (Ø 34/42/49/60 mm, incliné 0°/-5°/-10°/-15°). Livré avec LED 4 000 K.

Dimensions : 880 x 370 x 155 mm
Puissance du luminaire: 123 W
Flux lumineux du luminaire: 19514 lm
Efficacité lumineuse du luminaire: 159 lm/W
Poids : 13,29 kg
Scx: 0.06 m²

TLG_R2L2_F_MPDB.jpg

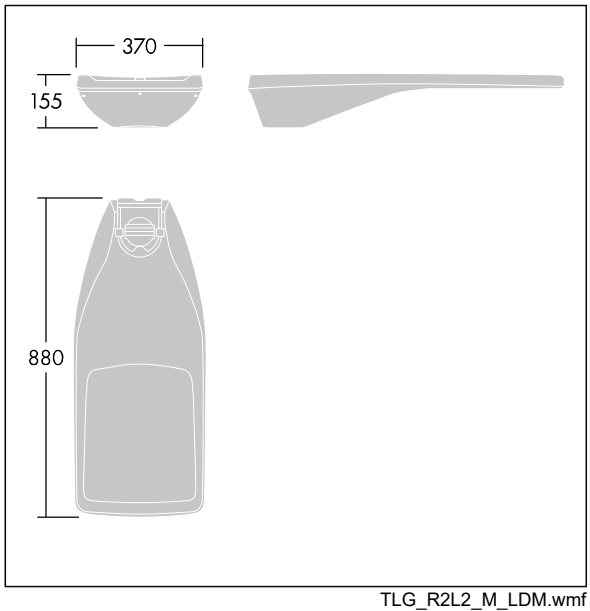

TLG_R2L2_M_LDM.wmf

Ce produit contient des sources lumineuses des classes d'efficacité énergétique de D, E.

Toutes les valeurs marquées d'un * sont des valeurs nominales. Thorn utilise des composants testés et éprouvés, en provenance des meilleurs fournisseurs. Dans certains cas isolés, il se peut qu'il y ait des pannes de nature technologique au niveau des LED individuels, pendant le cycle de vie nominal du produit. Les normes internationales fixent la tolérance du flux initial et de la charge associée à ± 10 %. Sauf indication contraire, les valeurs sont applicables pour une température ambiante de 25 °C.

Les produits de Thorn Lighting sont perfectionnés en permanence. Nous nous réservons le droit d'apporter des modifications à nos produits sans autres publications.
© Thorn Lighting

R2L2

96266627 R2L2 M 84L50 740 WR CL1 GY

Les produits de Thorn Lighting sont perfectionnés en permanence. Nous nous réservons le droit d'apporter des modifications à nos produits sans autres publications.
© Thorn Lighting