Plurio Effect

Klassisk armatur som skaper behagelig belysning i parker, gågater og på torg med mulighet for et kundetilpasset design

- Etter mørkets frembrudd kan lyset ses gjennom de transparente hvite ringene og gir et hyggelig og elegant stemningslys - ideell i parker og gågater hvor de lyser opp trærene og gir brukerne en følelse av trygghet
- På forespørsel mulighet for spesialtilpasset mønster på armaturhuset for markedsføringsformål eller spesielle arrangementer
- Ikke strølys, ULOR < 4 %
- IP66

Fotografier, strektegninger og fotometrisk data er kun eksempler. Velg et produkt for å se spesifikk produktinformasjon.

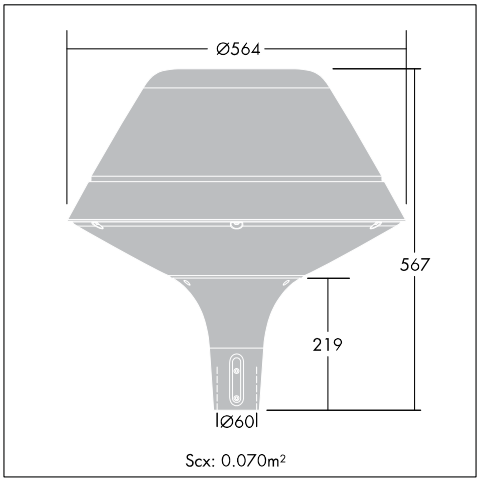

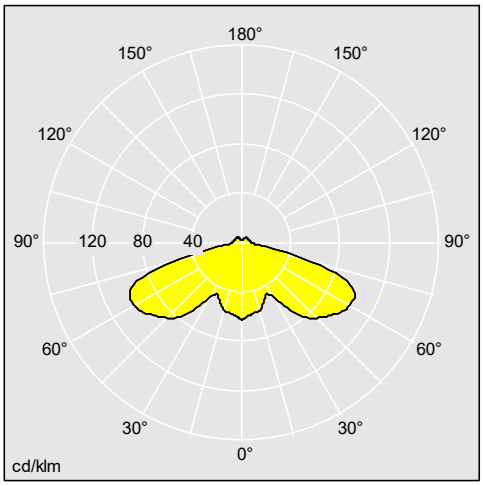

Material/Finish

Armaturhus: klar polykarbonat (lakkert sølvgrå utvendig med innvendig stripet filter i grått og hvitt).
Armaturhals: støpt aluminium, pulverlakkert sølvgrå.
Skjerm: UV-stabilisert polykarbonat, klar med prismer som minsker blending.

Installering/montering

Montering på mastetopp.
Mastetopp: Ø60 mm, 75 mm langt nedstikk.
Anbefalt høyde: 3-4 m.
Matchende master og armer bidrar til å oppnå en helhetlig design.
Tilgang til lyskilde og forkobling via tre skruer under skjerm.
Varianter med 4 m kabel (H05-VVF).

EN60598, IP66, IK08, Beam_Column_1, Beam_Column_5, HIT-CE_E27-E40, HSE, SC1, HST, SC2, CE, TC-TEL

Thorn Lighting driver konstant utviklig and forbedring av sine produkter. Rettighetene gjelder endringer i spesifikasjoner uten opplysning på forhånd, enten personlig eller offentlig. © Thorn Lighting