PRT LED

Projecteur LED compact, polyvalent et rapide à installer pour l' éclairage de multiples espaces

- Solution alternative aux sources halogènes, permettant d'économiser jusqu'à 80 % d'énergie
- Lumière blanche instantanée avec une distribution symétrique étendue
- Gamme de puissances : 10W à 30W
- Maintenance réduite grâce à une durée de vie de 50 000 heures à 25°C

Photographies, dessins et données photométriques sont communiqués à titre informatif. Pour prendre connaissance de données spécifiques sélectionnez le produit concerné.

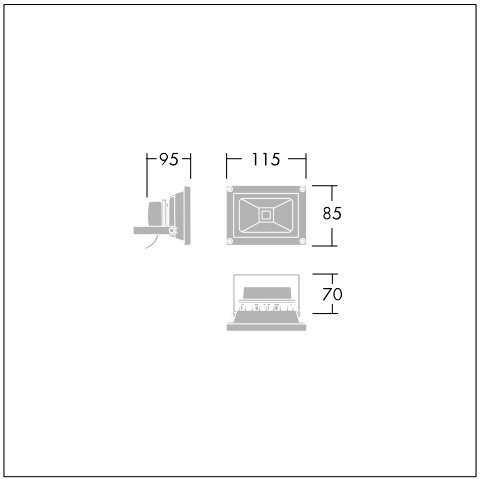

Matériaux / Finitions

Corps et cadre : fonderie d'aluminium, finition peinture gris clair
Fermeture : verre trempé
Fourche : acier galvanisé, finition peinture gris clair.
Visserie et presse-étoupe : acier inoxydable

Installation / Montage

Livré pré-câblé avec câble HO5RN-F 3G 1mm² lg. 60cm. Projecteur réglable en inclinaison. Fourche pré-percée de 3 trous.

Les produits de Thorn Lighting sont perfectionnés en permanence. Nous nous réservons le droit d'apporter des modifications à nos produits sans autres publications.
© Thorn Lighting