96669724 <ALTISLEDG3 264L A5 957-T90

ISO 9223 C5 | IP66 | IK08

En høyeffekts LED-flomlys med asymmetrisk 50° lysfordeling fra 264 LED. Eksternt forkoblingsutstyr bestilles separat. Klasse I elektrisk, IP66, IK08. Varmeavleder, ramme og monteringsbrakett: presstøpt aluminium pulverlakkert mørkegrå (likner RAL 7043). Deksel: 5 mm klar glass. Brakett monteres ved hjelp av de tilgjengelige festepunktene (én M20-skrue eller to M14-skruer) Lite flimmer i drift (<1 %) egnet for HDTV-kringkasting. Med 5700K LED med Ra min.: 90.

På grunn av de unike beregningskravene til dette produktet, gis ikke de fotometriske dataene her, men utformingsråd kan fås fra din lokale representant.

Mål: 582 x 672 x 257 mm

Vekt: 22,7 kg
Vindflate: 0.07 m² ved 0°

TLG_ALTS_F_V2_BRACKET.jpg

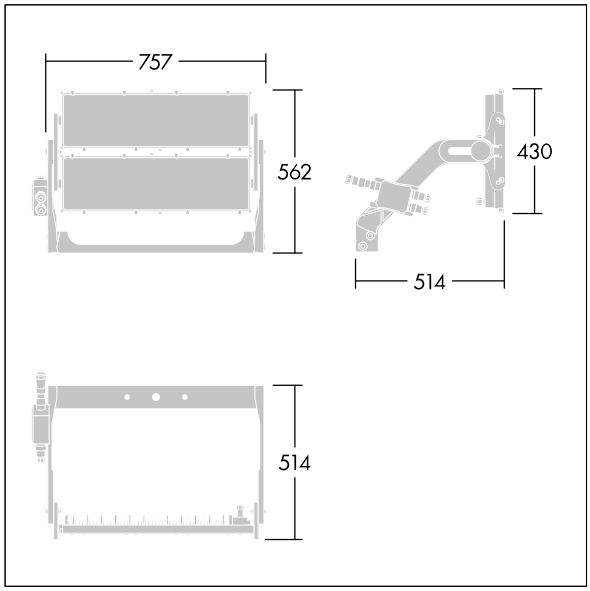

TLG_ALTS_M_LDV2.wmf

Dette produktet inneholder en lyskilde med energieffektivitetklasse E.

Alle verdier merket med * er merkeverdi. Thorn bruker utprøvde og testede komponenter fra ledende leverandører, men det kan skje enkelttilfeller av teknologirelatert svikt i individuelle LED i løpet av beregnet levetid for produktet. Internasjonale standarder setter toleransen i innledende fluks og tilkoblet effekt til ±10 %. Med mindre annet er oppgitt, gjelder verdiene for en omgivelsestemperatur på 25 °C.

Thorn Lighting driver konstant utviklig and forbedring av sine produkter. Rettighetene gjelder endringer i spesifikasjoner uten opplysning på forhånd, enten personlig eller offentlig. © Thorn Lighting