Voyager Solid

96634865 VOYAGER SOLID MS E3D-S WH

IEC EN 60598-1 RG 1	IP65	IK07	CE	T_a 5 40

Voyager Solid

Utenpåliggende LED-nødlysarmatur for tak og vegg. Elektronisk forkobling, uten dimming med 3-timers batteri-backup med selvtest / DALI adresserbar test. Armaturhus: liten størrelse, hvit polykarbonat. Deksel: gjennomsiktig polykarbonat. Klasse II elektrisk, IP65. Innvendige ISO-piktogrammer tilgjengelig for 23 m leseavstand (96634866, bestilles separat).

Selvforsynte nødlysarmaturer avhenger av batterier med lang driftstid. Thorn-batterier er robuste og kommer med en treårig garanti (gjelder i henhold til vilkårene i og i den grad det presenteres i produsentgarantien for Thorn-produkter, som skal anvendes analogt og er tilgjengelig på http://www.thornlighting.com/en/products/5-year-guarantee/5-year-warranty/terms-of-guarantee_en.pdf. Batterigarantien skal ikke være effektiv dersom produktet ble installert senere enn tre (3) måneder etter levering EXW (Incoterms 2010).

Mål: 280 x 130 x 71 mm
Luminaire input power: 3 W
Vekt: 0,6 kg

TLG_VYSO_F_OPS.jpg

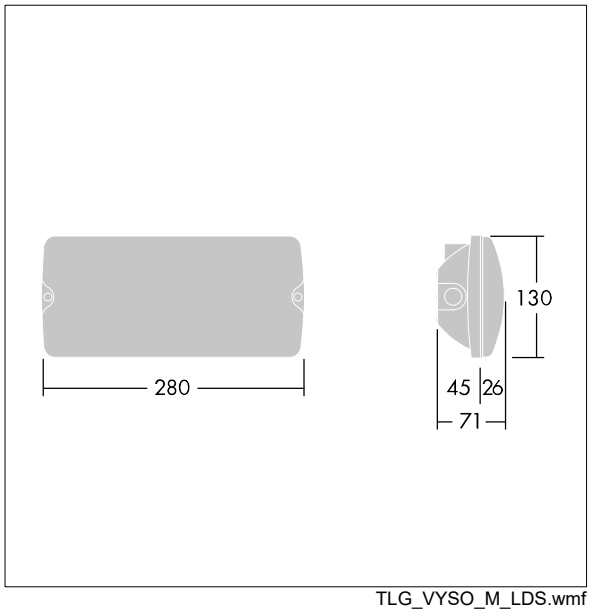

TLG_VYSO_M_LDS.wmf

Alle verdier merket med * er merkeverdi. Thorn bruker utprøvde og testede komponenter fra ledende leverandører, men det kan skje enkelttilfeller av teknologirelatert svikt i individuelle LED i løpet av beregnet levetid for produktet. Internasjonale standarder setter toleransen i innledende fluks og tilkoblet effekt til ±10 %. Med mindre annet er oppgitt, gjelder verdiene for en omgivelsestemperatur på 25 °C.

Thorn Lighting driver konstant utviklig and forbedring av sine produkter. Rettighetene gjelder endringer i spesifikasjoner uten opplysning på forhånd, enten personlig eller offentlig. © Thorn Lighting