96633613 <CHAL PRO LED1400-927-65 HFIX RSB

IP20 IP54 | IK03 | 850 °C | T_a25

En innfelt LED-downlight. Ekstern Forkoblingsutstyr med DALI-dimming. IP54 (IP20 ovenfra), Klasse I elektrisk. Armaturhus: aluminium, lakkert. Avskjerming: matt. Egnet for montering for himling 1–40 mm i en utsparing på Ø150 mm. Komplett med VCT-teknologi (variabel fargetemperatur), trinnløs innstilling fra 2700 til 6500K..

Mål: Ø172 x 94 mm
Luminaire input power: 21,5 W
Lysutbytte fra armatur: 1400 lm
Armatureffektivitet: 65 lm/W
Vekt: 0,61 kg

TLG_CHLP_F_RSBPDB.jpg

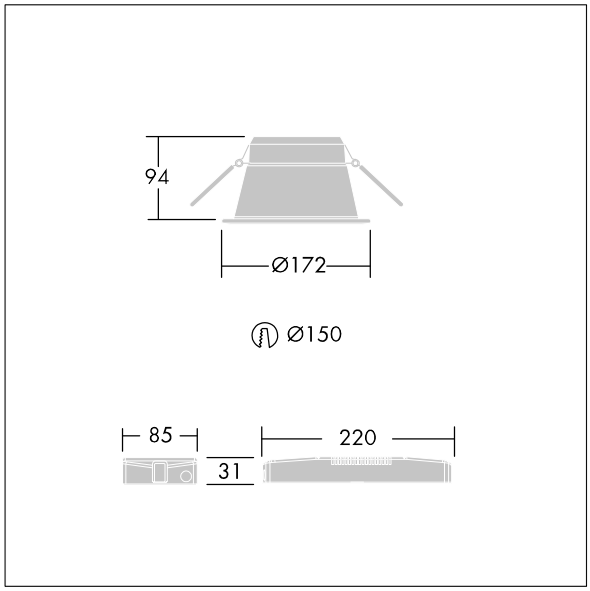

TLG_CHLP_M_DL1.wmf

Dette produktet inneholder en lyskilde med energieffektivitetklasse D.

Alle verdier merket med * er merkeverdi. Thorn bruker utprøvde og testede komponenter fra ledende leverandører, men det kan skje enkelttilfeller av teknologirelatert svikt i individuelle LED i løpet av beregnet levetid for produktet. Internasjonale standarder setter toleransen i innledende fluks og tilkoblet effekt til ±10 %. Med mindre annet er oppgitt, gjelder verdiene for en omgivelsestemperatur på 25 °C.

Thorn Lighting driver konstant utviklig and forbedring av sine produkter. Rettighetene gjelder endringer i spesifikasjoner uten opplysning på forhånd, enten personlig eller offentlig. © Thorn Lighting