Plurio

92916451 PLI D 24L35-722-40 R/S T60 CL2 WS4 GY

ISO 9223 C5		IP66	IK08		CE			T_a25

Plurio

Plurio Indirect: En dekorativ LED-armatur for montering på mast med rotasjonssymmetrisk lysfordeling. LED-driver med 24 LED som drives ved 350mA. Klasse II elektrisk, IP66, IK08. Sokkel: støpt aluminium, pulverlakkert lysegrå 150 (likner RAL9006). Toppskjerm: skive form, aluminium, teksturert lysegrå 150 (likner RAL9006). Avskjerming: UV-stabilisert, klar polykarbonat med prismer som minsker blending. Indirekte, reflektorbasert optikk. Komplett med 2200-4000K NightTune LED. Montering på mast på Ø60 mm mast. Ferdigkablet med 4 m kabel.

Opplysemisjon på under 1 %.

Mål: Ø618 x 453 mm
Luminaire input power: 26 W
Lysutbytte fra armatur: 2973 lm
Armatureffektivitet: 114 lm/W
Vekt: 6,7 kg
Vindflate: 0.151 m²

TLG_PLRL_F_IDC_ANT.jpg

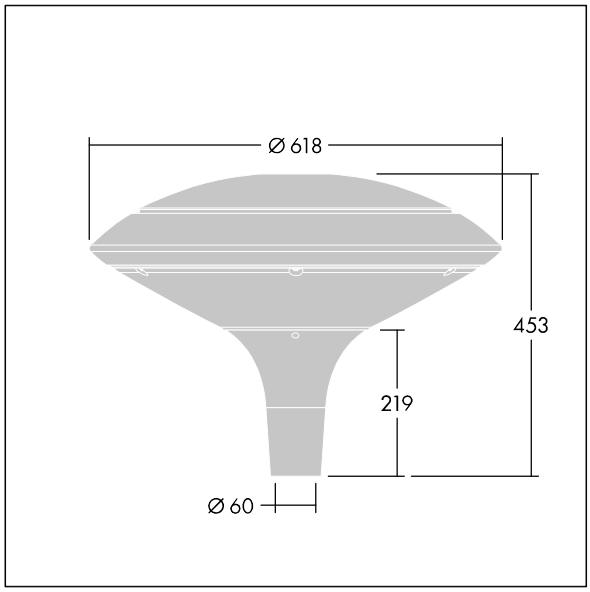

TLG_PLRL_M_IDC_T60.wmf

Dette produktet inneholder en lyskilde med energieffektivitetklasse D.

Alle verdier merket med * er merkeverdi. Thorn bruker utprøvde og testede komponenter fra ledende leverandører, men det kan skje enkelttilfeller av teknologirelatert svikt i individuelle LED i løpet av beregnet levetid for produktet. Internasjonale standarder setter toleransen i innledende fluks og tilkoblet effekt til ±10 %. Med mindre annet er oppgitt, gjelder verdiene for en omgivelsestemperatur på 25 °C.

Thorn Lighting driver konstant utviklig and forbedring av sine produkter. Rettighetene gjelder endringer i spesifikasjoner uten opplysning på forhånd, enten personlig eller offentlig. © Thorn Lighting

Plurio

92916451 PLI D 24L35-722-40 R/S T60 CL2 WS4 GY

Thorn Lighting driver konstant utviklig and forbedring av sine produkter. Rettighetene gjelder endringer i spesifikasjoner uten opplysning på forhånd, enten personlig eller offentlig. © Thorn Lighting