96631433 DRV ED ALG3 1000W 550mA 450V D #RHPS555B

IP66 | IK08

Klasse I, 1000 W konstantstrøm DMX RDM programmerbar utstyrsboks, med 2 uavhengige utgangskanaler og IP66-innkapsling for TV-kringkasting. Egnet for dedikert 264 LED Altis- og Champion-flomlys, monteres eksternt opptil 200 m fra flomlyset. Nominell inngangsspenning: 200–440, utgangsstrøm 550mA ned DMX RDM konfigurerbar enkeltkanal, kompatibel med den anbefalte IEEE 1789-praksis for flimmer og egnet for filmopptak i superlangsom hastighet, overspenningsnivå på 10 kV for både fellesmodus og differensialmodus.

Tilkobling fra nettspenning via koblingsklemmer. Strømforsyning må være sikret i henhold til lokale sikkerhetsregler.

Vekt: 5,4 kg

TLG_ALTS_F_3GBPDB_LGY.jpg

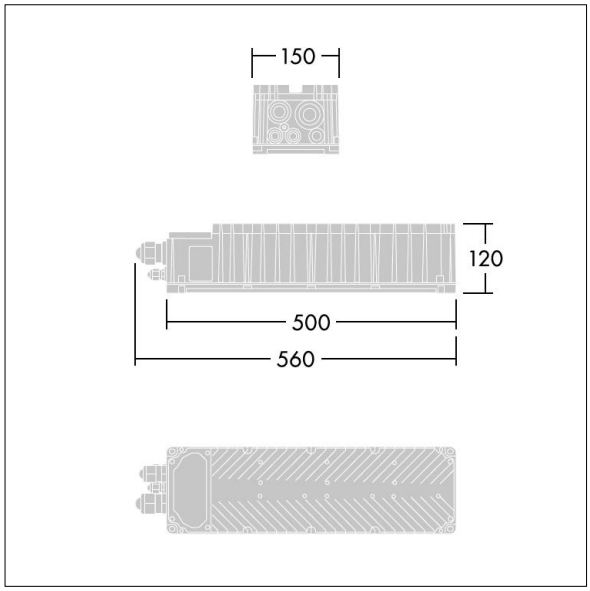

TLG_ALSA_M_GEARBOX.wmf

Alle verdier merket med * er merkeverdi. Med mindre annet er oppgitt, gjelder verdiene for en omgivelsestemperatur på 25 °C.

Thorn Lighting driver konstant utviklig and forbedring av sine produkter. Rettighetene gjelder endringer i spesifikasjoner uten opplysning på forhånd, enten personlig eller offentlig. © Thorn Lighting