THORN

92900785 <CHAL 150 LED2000-830 HF E3TX RSB

IP20 IP54 | IK03 | 850°C | Ta25

En innfelt LED-downlight. Ekstern uten dimming med 3-timers batteri-backup med selvtest / DALI adresserbar test. IP54 (IP20 ovenfra), Klasse I elektrisk. Armaturhus: aluminium, lakkert hvit (RAL 9016). Avskjerming: matt. Egnet for montering for himling 1–40 mm i en utsparing på Ø150 mm. Med 3000K LED.

Mål: Ø172 x 94 mm
Luminaire input power: 17,1 W
Lysutbytte fra armatur: 1880 lm
Armatureffektivitet: 110 lm/W
Vekt: 1,51 kg

TLG_CHLC_F_PDB.jpg

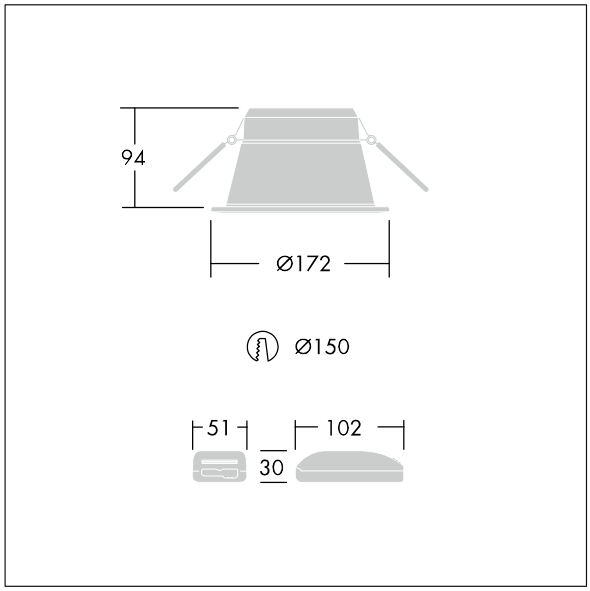

TLG_CHLC_M_150MB.wmf

Dette produktet inneholder en lyskilde med energieffektivitetklasse D.

Alle verdier merket med * er merkeverdi. Thorn bruker utprøvde og testede komponenter fra ledende leverandører, men det kan skje enkelttilfeller av teknologirelatert svikt i individuelle LED i løpet av beregnet levetid for produktet. Internasjonale standarder setter toleransen i innledende fluks og tilkoblet effekt til ±10 %. Med mindre annet er oppgitt, gjelder verdiene for en omgivelsestemperatur på 25 °C.

Thorn Lighting driver konstant utviklig and forbedring av sine produkter. Rettighetene gjelder endringer i spesifikasjoner uten opplysning på forhånd, enten personlig eller offentlig. © Thorn Lighting

THORN

92900785 <CHAL 150 LED2000-830 HF E3TX RSB

Thorn Lighting driver konstant utviklig and forbedring av sine produkter. Rettighetene gjelder endringer i spesifikasjoner uten opplysning på forhånd, enten personlig eller offentlig. © Thorn Lighting