96267306 <SATIN2 MRE L350 12L35 32° RD IN

IP68	IK10	⧈	CE	T_a25

Et diskret, nedfelt i gulv, lineært flomlys for fasadebelysning. 12 LED drives av 330mA med 32° fordeling. Elektronisk forkobling, uten dimming. Armaturhus: ekstrudert aluminium (EN AW-6060 T6) lakkert teksturert sølvgrå. Sider: presstøpt aluminium, lakkert teksturert sølvgrå. Avskjerming: herdet glass, 10 mm tykk. Klasse II elektrisk, IP68, IK10. Forhåndskablet med 1 m 2 x 1 mm² H05RNF-kabel ved én ende. Komplett med rød LED

Mål: 354 x 96 x 112 mm
Luminaire input power: 11 W
Vekt: 1,86 kg

TLG_STN2_F_PDBMRE.jpg

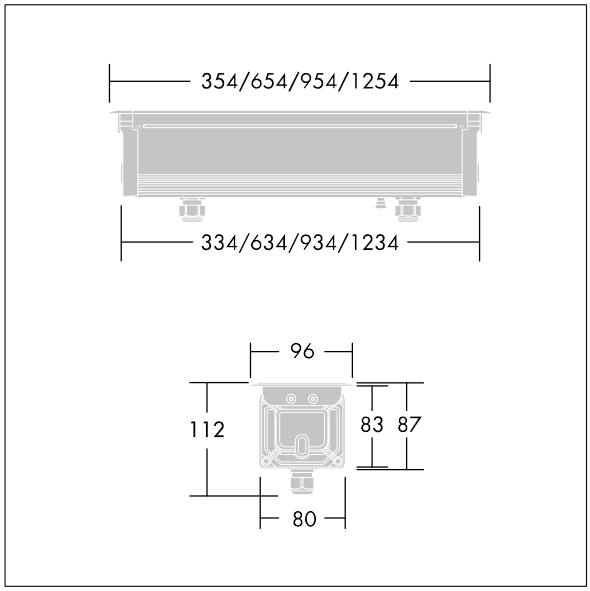

TLG_SATL_M_LD1_03.wmf

Alle verdier merket med * er merkeverdi. Thorn bruker utprøvde og testede komponenter fra ledende leverandører, men det kan skje enkelttilfeller av teknologirelatert svikt i individuelle LED i løpet av beregnet levetid for produktet. Internasjonale standarder setter toleransen i innledende fluks og tilkoblet effekt til ±10 %. Med mindre annet er oppgitt, gjelder verdiene for en omgivelsestemperatur på 25 °C.

Thorn Lighting driver konstant utviklig and forbedring av sine produkter. Rettighetene gjelder endringer i spesifikasjoner uten opplysning på forhånd, enten personlig eller offentlig. © Thorn Lighting

THORN

96267306 <SATIN2 MRE L350 12L35 32° RD IN

Thorn Lighting driver konstant utviklig and forbedring av sine produkter. Rettighetene gjelder endringer i spesifikasjoner uten opplysning på forhånd, enten personlig eller offentlig. © Thorn Lighting