Legend

96262623 LEGEND 36L50 RC 730 BP CL2 T60.

ISO 9223 C5	IP65	IK08		CE		

Legend

En moderne, men nostalgisk mastetopp LED-armatur med lukket optikk. Elektronisk forkobling,. Elektrisk dobbeltisolert klasse II, IP65, IK08. Armatur: presstøpt aluminium pulverlakkert grå 900 teksturert finish (likner RAL 7043). Avskjerming: plan herdet glass. Overspenningsvern: 10 kV enkeltpuls fellesmodus og 8 kV flerpuls fellesmodus og 6 kV flerpuls differensialmodus. Hvis permanent DALI-system er tilkoblet, 6 kV flerpuls felles- og differensialmodus. Med 3000K LED.

Mål: 446 x 446 x 999 mm
Luminaire input power: 55 W
Vekt: 17,5 kg
Vindflate: 0.14 m²

TLG_LGND_F_CLS.jpg

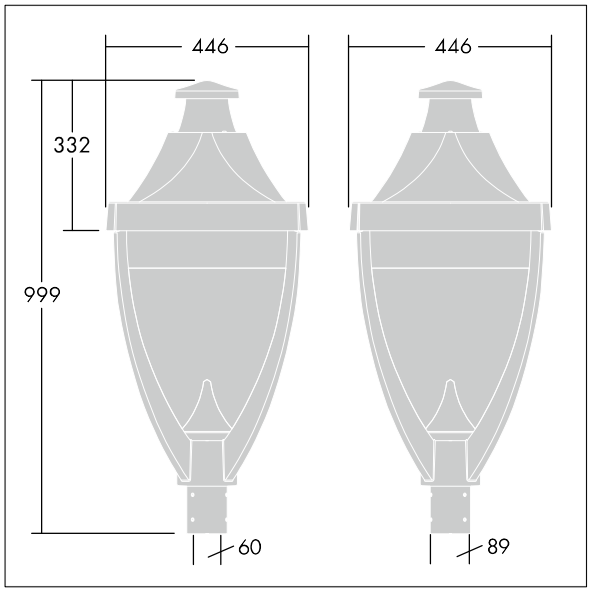

TLG_LGND_M_MTP.wmf

Dette produktet inneholder en lyskilde med energieffektivitetklasse D.

Alle verdier merket med * er merkeverdi. Thorn bruker utprøvde og testede komponenter fra ledende leverandører, men det kan skje enkelttilfeller av teknologirelatert svikt i individuelle LED i løpet av beregnet levetid for produktet. Internasjonale standarder setter toleransen i innledende fluks og tilkoblet effekt til ±10 %. Med mindre annet er oppgitt, gjelder verdiene for en omgivelsestemperatur på 25 °C.

Thorn Lighting driver konstant utviklig and forbedring av sine produkter. Rettighetene gjelder endringer i spesifikasjoner uten opplysning på forhånd, enten personlig eller offentlig. © Thorn Lighting