Linn

3501561 / 96262136 LINN RCT GRID FRAME

Linn

Nettramme for rektangulær Linn-armatur.

TLG_LINN_F_RCTGRID.jpg

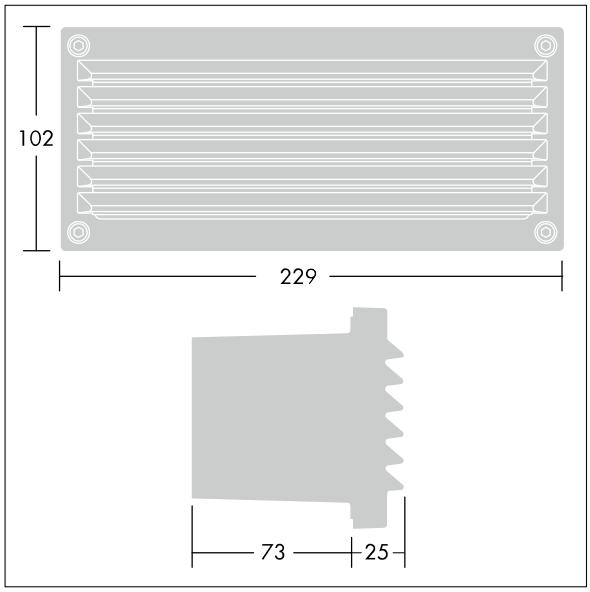

TLG_LINN_M_LDRCTGRID.wmf

Alle verdier merket med * er merkeverdi. Med mindre annet er oppgitt, gjelder verdiene for en omgivelsestemperatur på 25 °C.

Thorn Lighting driver konstant utviklig and forbedring av sine produkter. Rettighetene gjelder endringer i spesifikasjoner uten opplysning på forhånd, enten personlig eller offentlig. © Thorn Lighting