3219402 / 96255490 <NELLA 70W HID 2,5KV SIL
+ HSE 70W

IP65 | IK08 | 960 °C

En armatur for montering på mast for 70 W Lyskilde: 1 x HSE/HIE-CE / 70W-lyskilde med konvensjonell forkobling. Klasse II, IP65, IK08. Sokkel i støpt aluminium, pulverlakkert grå (RAL9006). UV-bestandig skjerm i sølvgrå polykarbonat. Tak: klar polykarbonat, behandlet anti-UV. Raster: aluminium. Leveres komplett i én boks. Lyskilde(r) bestilles separat.

For montering på mast på en festeanordning som er 65 mm, Ø60mm. Anbefalt høyde: 3 til 4 m.

Mål: Ø85/428 x 476 mm
Luminaire input power: 81 W
Vekt: 4,6 kg
Scx: 0.143 m²

TLG_NLLA_F_P1.jpg

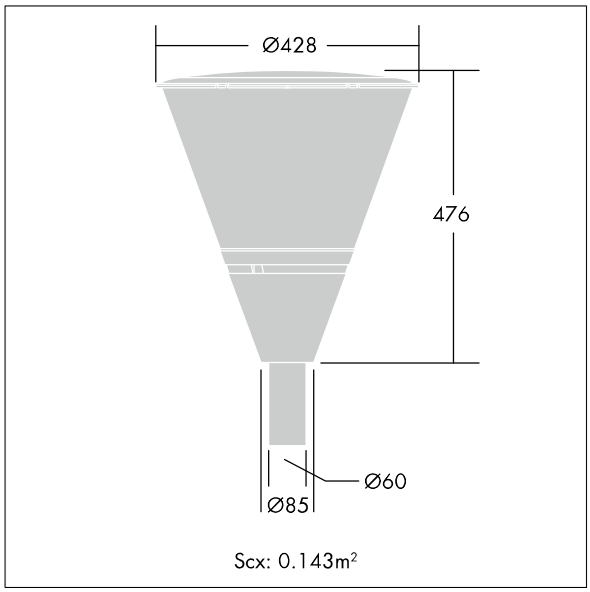

TLG_NLLA_M_LD1.wmf

Alle verdier merket med * er merkeverdi. Med mindre annet er oppgitt, gjelder verdiene for en omgivelsestemperatur på 25 °C.

Thorn Lighting driver konstant utviklig and forbedring av sine produkter. Rettighetene gjelder endringer i spesifikasjoner uten opplysning på forhånd, enten personlig eller offentlig. © Thorn Lighting

THORN

3219402 / 96255490 <NELLA 70W HID 2,5KV SIL

+ HSE 70W

Thorn Lighting driver konstant utviklig and forbedring av sine produkter. Rettighetene gjelder endringer i spesifikasjoner uten opplysning på forhånd, enten personlig eller offentlig. © Thorn Lighting