THORN

96267344 <SATIN2 MRE L950 36L33 12x44° BU IN

IP68	IK10	⧈	CE	T_a25

Projecteur linéaire montage encastré dans le sol pour éclairage des façades. 36 LED entraînés à 330mA avec une distribution 12 x 44°. Electronique, non gradable. Corps : aluminium (EN AW-6060 T6) extrudé laqué texturé gris argent. Côtés : aluminium fonderie laqué texturé gris argent. Boîtier : verre trempé 10 mm d'épaisseur. Classe électrique II, IP68, IK10. Prê-câblé avec 1 m de câble 2x1mm² H05RNF à une extrémité Livré avec LED bleu

Dimensions : 954 x 96 x 112 mm
Puissance du luminaire: 37 W
Poids : 4,8 kg

TLG_STN2_F_PDBMRE.jpg

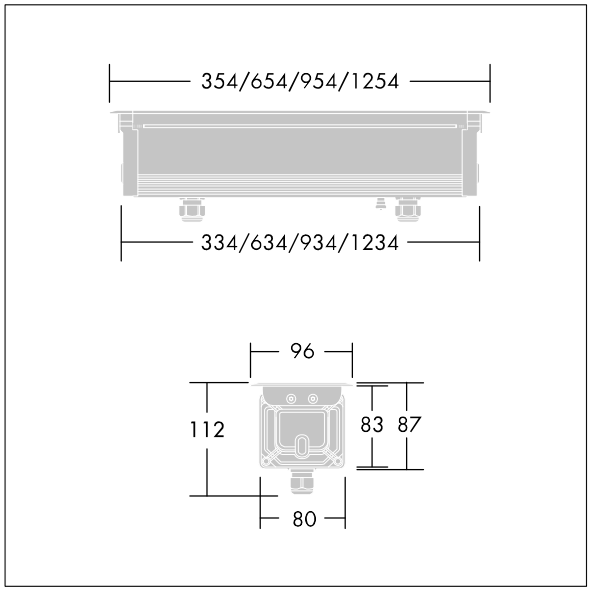

TLG_SATL_M_LD1_03.wmf

Toutes les valeurs marquées d'un * sont des valeurs nominales. Thorn utilise des composants testés et éprouvés, en provenance des meilleurs fournisseurs. Dans certains cas isolés, il se peut qu'il y ait des pannes de nature technologique au niveau des LED individuels, pendant le cycle de vie nominal du produit. Les normes internationales fixent la tolérance du flux initial et de la charge associée à ± 10 %. Sauf indication contraire, les valeurs sont applicables pour une température ambiante de 25 °C.

Les produits de Thorn Lighting sont perfectionnés en permanence. Nous nous réservons le droit d'apporter des modifications à nos produits sans autres publications.
© Thorn Lighting