96630809 <HIPAK LED10000-840 HF RK GEN3

IP65	D	IK08		CE			850°C	Ta -30 +50	

Luminaire pour plafonds de grande hauteur , avec suspension en un point, IP65 et optique à faisceau Rack. Driver, 220-240V, alimentation 50/60 Hz. Classe électrique I. IK08. Corps : aluminium fonderie. Lentilles : Polycarbonate (PC).Equipé d'une connexion électrique à installation rapide. Accessoires de fixation non fournis. Etrier de fixation ou tige et étrier, à commander séparément. Livré avec LED 4 000 K.

Dimensions : Ø320 x 143 mm
Puissance du luminaire: 74,5 W
Flux lumineux du luminaire: 10193 lm
Efficacité lumineuse du luminaire: 137 lm/W
Poids : 3,15 kg

TLG_HIPK_F_3PDB_small.jpg

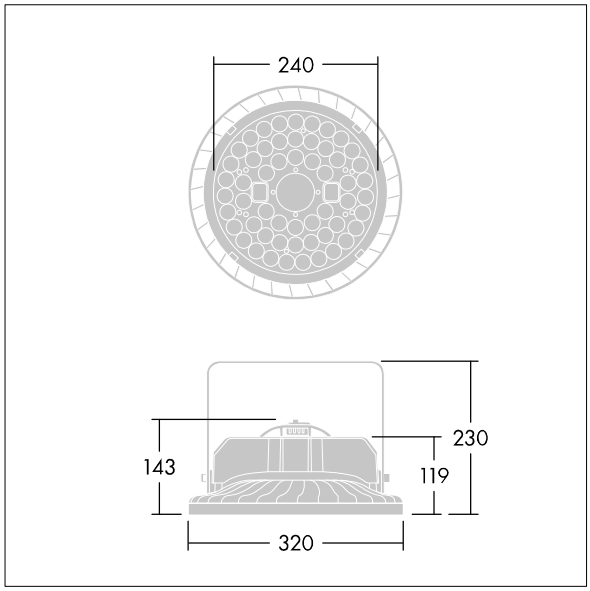

TLG_HIPK_M_3S.wmf

Toutes les valeurs marquées d'un * sont des valeurs nominales. Thorn utilise des composants testés et éprouvés, en provenance des meilleurs fournisseurs. Dans certains cas isolés, il se peut qu'il y ait des pannes de nature technologique au niveau des LED individuels, pendant le cycle de vie nominal du produit. Les normes internationales fixent la tolérance du flux initial et de la charge associée à ± 10 %. Sauf indication contraire, les valeurs sont applicables pour une température ambiante de 25 °C.

Les produits de Thorn Lighting sont perfectionnés en permanence. Nous nous réservons le droit d'apporter des modifications à nos produits sans autres publications.
© Thorn Lighting

THORN

96630809 <HIPAK LED10000-840 HF RK GEN3

Les produits de Thorn Lighting sont perfectionnés en permanence. Nous nous réservons le droit d'apporter des modifications à nos produits sans autres publications.
© Thorn Lighting