# Urba Deco

## 96273135 <UD48L50 740 EWC-S CL BPS HFX CL2 W6 T60

| | | | | | | | | |
|---|---|---|---|---|---|---|---|---|
| ISO 9223 C3 | | IP66 | IK10 | | CE | | | $T_a$35 |

## Urba Deco

Une lanterne urbaine architecturale, élégante et sophistiquée, avec 48 LED entraînés à 500mA et une optique Confort pour rue extra large
. Classe électrique II, non gradable Electronique, IP66, Résistance aux impacts : IK10. Capot et base : fonderie aluminium (AS9U3, équivalent LM24, EN AC-46000) texturé noir (similaire à RAL9005). Boîtier : 6 mm d' épaisseur transparent verre. Bras : fonderie aluminium texturé noir (similaire à RAL9005) recouvert d'une protection  en Matière plastique ASA. Pré-câblé avec 6 m de câble. Montage top sur mât de Ø 60 mm, luminaire perpendiculaire à la route. Avec circuit de réduction de puissance, fonctionnant 3 h avant et 5 h après un minuit calculé. Peut être désactivé à l'installation avec un switch interne aisément accessible. Possibilité de gradation DALI via deux fils de commande supplémentaires. Livré avec LED 4 000 K.

Protection contre les surtensions : 10 kV mode commun impulsion simple et 8 kV mode commun multi-impulsions et 6 kV mode différentiel multi-impulsions. Si le système DALI permanent est connecté, modes commun et différentiel multi-impulsions 6 kV.

Dimensions : 510 x 241 x 474 mm
Puissance du luminaire: 72 W
Flux lumineux du luminaire: 8504 lm
Efficacité lumineuse du luminaire: 118 lm/W
Poids : 7,5 kg
Scx: 0.049 m²

TLG_URBD_F_MTPPDB.jpg

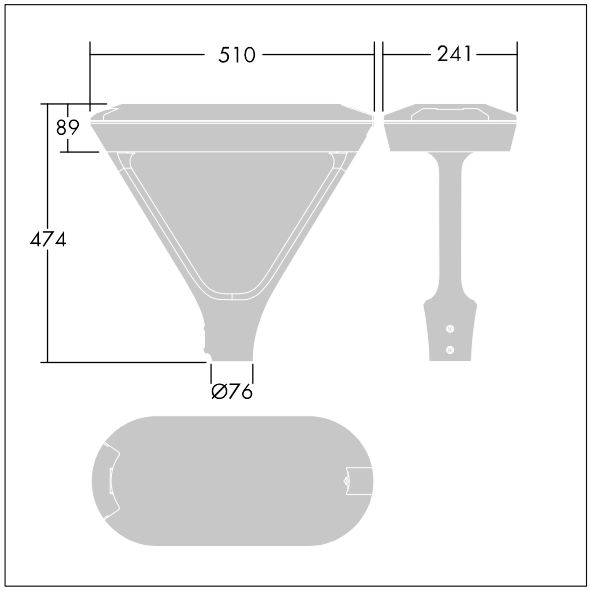


TLG_URBD_M_MTP.wmf

Ce produit contient une source lumineuse de classe d'efficacité énergétique D.

Toutes les valeurs marquées d'un * sont des valeurs nominales. Thorn utilise des composants testés et éprouvés, en provenance des meilleurs fournisseurs. Dans certains cas isolés, il se peut qu'il y ait des pannes de nature technologique au niveau des LED individuels, pendant le cycle de vie nominal du produit.  Les normes internationales fixent la tolérance du flux initial et de la charge associée à ± 10 %. Sauf indication contraire, les valeurs sont applicables pour une température ambiante de 25 °C.

Les produits de Thorn Lighting sont perfectionnés en permanence. Nous nous réservons le droit d'apporter des modifications à nos produits sans autres publications.
© Thorn Lighting

# Urba Deco

## 96273135 <UD48L50 740 EWC-S CL BPS HFX CL2 W6 T60

Les produits de Thorn Lighting sont perfectionnés en permanence. Nous nous réservons le droit d'apporter des modifications à nos produits sans autres publications.
© Thorn Lighting