PRT LED

96268799 <PRT LED 10W 4000K CL1

IP65	IK06	⏚	CE	T_a35

PRT LED

Un projecteur LED compact. Corps et cadre : aluminium fonderie, laqué. Fermeture avant : verre trempé verre. Etrier : acier laqué galvanisé. Vis externes et presse-étoupe : Acier inox. Pré-câblé avec câble 600 mm HO5RN-F 3G 1.0 mm², inutile d'ouvrir le produit. Réglable sur un étrier fixé via un seul boulon par un orifice central, plus deux orifices rectangulaires extérieurs. Classe électrique I, IP65, IK06. Livré avec LED 4 000 K.

Dimensions : 115 x 85 x 95 mm
Puissance du luminaire: 11 W
Flux lumineux global: 641 lm
Efficacité lumineuse du luminaire: 58 lm/W
Poids : 0,5 kg

TLG_PRTL_F_10WPDB.jpg

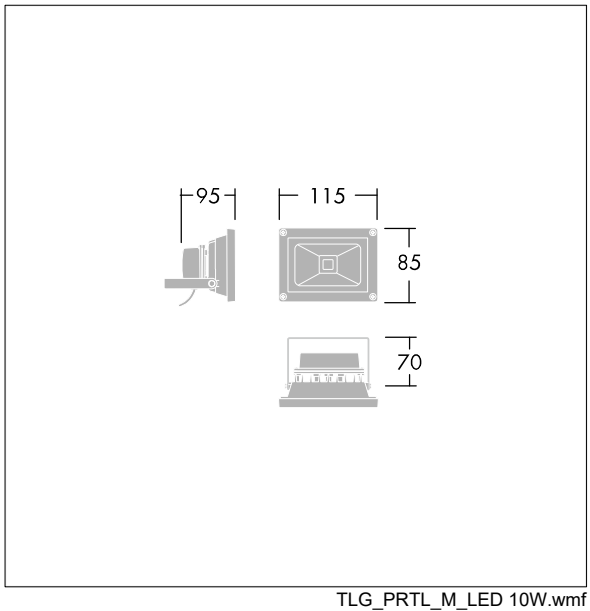

TLG_PRTL_M_LED 10W.wmf

Toutes les valeurs marquées d'un * sont des valeurs nominales. Thorn utilise des composants testés et éprouvés, en provenance des meilleurs fournisseurs. Dans certains cas isolés, il se peut qu'il y ait des pannes de nature technologique au niveau des LED individuels, pendant le cycle de vie nominal du produit. Les normes internationales fixent la tolérance du flux initial et de la charge associée à ± 10 %. Sauf indication contraire, les valeurs sont applicables pour une température ambiante de 25 °C.

Les produits de Thorn Lighting sont perfectionnés en permanence. Nous nous réservons le droit d'apporter des modifications à nos produits sans autres publications.
© Thorn Lighting

PRT LED

96268799 <PRT LED 10W 4000K CL1

Les produits de Thorn Lighting sont perfectionnés en permanence. Nous nous réservons le droit d'apporter des modifications à nos produits sans autres publications.
© Thorn Lighting